OTT Hydromet

Kontinuierliche Überwachung des Grundwasserstandes – Einfacher als gedacht

OTT Hydromet GmbH

Dipl.-Ing.

Tobias Menzel

Vertriebsingenieur

Key Account Manager

t.menzel@ott.com

0831/5617-240

OTT Hydromet GmbH

Ludwigstraße 16

87437 Kempten

Tel: 0831/5617-0

Fax: 0831/5617-209

Email: info@ott.com

www.ott.com

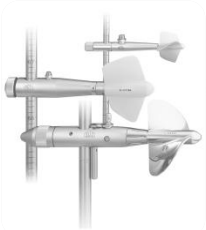

Hydromet Gruppe

OTT Hydromet

HYDROLAB

OTT

ADCON TELEMETRY

Loveland USA

Wasserqualität

Kempten Germany

Wasserstand und Abfluss
Global Headquarter

Vienna Austria

Telemetry & Agrarmeteorologie

Anwendungsbereiche im Fokus

Was zeichnet OTT Lösungen aus?

- Geringerer Stromverbrauch als Energiesparlampe

- Für extreme Umweltbedingungen geeignet

- Sehr zuverlässige, langlebige und robuste Systeme

OTT – Lösungen für hydrologische Anwendungen

Grundwasser - Wasserstand

OTT ecoLog 500 / 800

- Autarker Grundwasser Datensammler mit integrierter Drucksonde
- Datenfernübertragung Mobilfunk GSM/GPRS
- Standzeit > 5 Jahre
- Ab 2“ Durchmesser
- Plus Leitfähigkeit (optional)

OTT Orpheus Mini / CTD

- Autarker Grundwasser Datensammler mit integrierter Drucksonde
- Standzeit > 5 Jahre
- Ab 1“ Durchmesser
- Plus Leitfähigkeit (optional)

OTT Hydromet

Hochwasserschutz Regensburg

OTT ADCON TELEMETRY HYDROLAB

Hochwasserschutz Regensburg

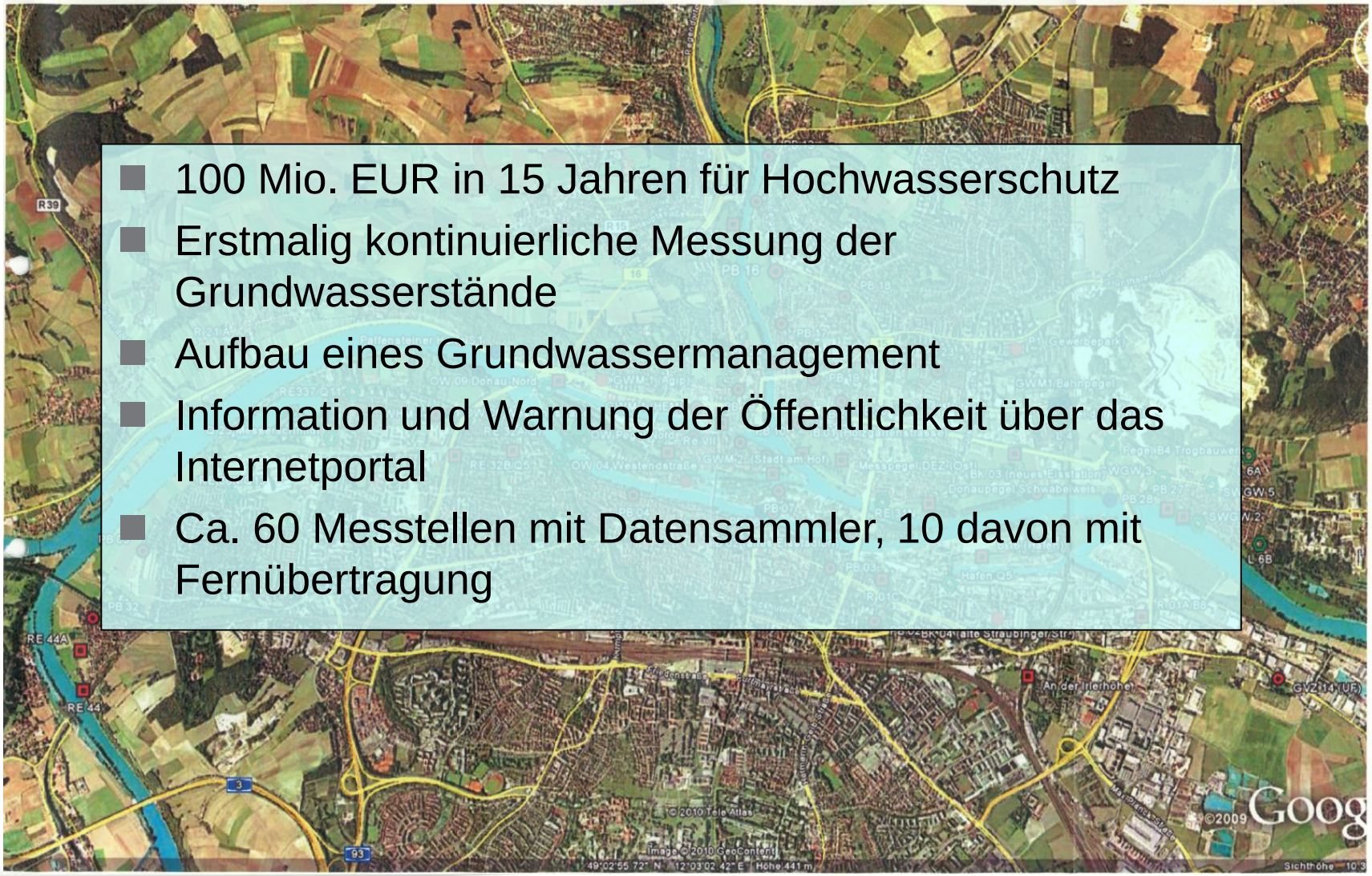

- 100 Mio. EUR in 15 Jahren für Hochwasserschutz
- Erstmalig kontinuierliche Messung der Grundwasserstände
- Aufbau eines Grundwassermanagement
- Information und Warnung der Öffentlichkeit über das Internetportal
- Ca. 60 Messstellen mit Datensammler, 10 davon mit Fernübertragung

Messstellen

Datenblatt und Lageplan

Hochwasserschutz Regensburg
Grundwassermonitoring

Wasserwirtschaftsamt Regensburg

Datenblatt Grundwassermeßstelle

Seriennummer 0000271782 Pegelnummer **004**

Bezeichnung	Loggersystem
B 02 (altes Eisstadion)	Ott (Orpheus Mini)

Adresse	Planbereich
Wöhrdstraße	I

Flur-Nr	Gemarkung
1803	Regensburg

Pegeltyp	DFÜ	Durchmesser	Ausbautiefe [m]
Unterflur	0	5"	10

RW	HW	POK [mNN]	GOK [mNN]
4508304,79	5431444,15	333,52	0,00

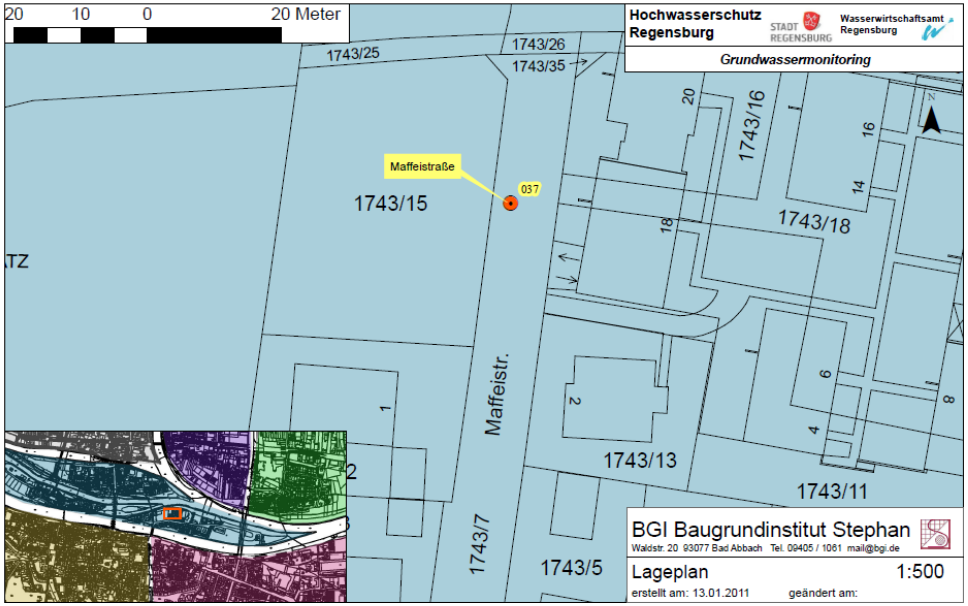

Manuelle Messung

- Stichtagsmessung
- Abstich
- Temperatur (optional)
- Leitfähigkeit (optional)

Eingesetzte Messtechnik

OTT Orpheus Mini

OTT ecoLog 500

- Autarke, batteriebetriebene Grundwasserdatensammler
- Hochgenaue und robuste Drucksonde
- Einfach einzubauen und zu betreiben
- Wartungsarm
- Leitfähigkeit optional erhältlich

Zuverlässig Messen in Grund- und Oberflächengewässer

Eigenschaften und Vorteile

- Schlanke Bauform für Rohre ab 1“
- Einfache Handhabung und Installation
- Lange Betriebsdauer, mit Lithiumzellen
- bis zu 5 Jahre / Vorort austauschbar
- Speicherkapazität für 500.000 Messwerte durch Ringspeicher
- Keramisch- Kapazitiver Drucksensor
- Korrosionsfreie Infrarot Schnittstelle
- Mess- und Speicherintervall von 5 Sek. bis 24h einstellbar
- Genauigkeit 0,05% vom Messbereich
- Kompensation des atmosphärischen Luftdrucks

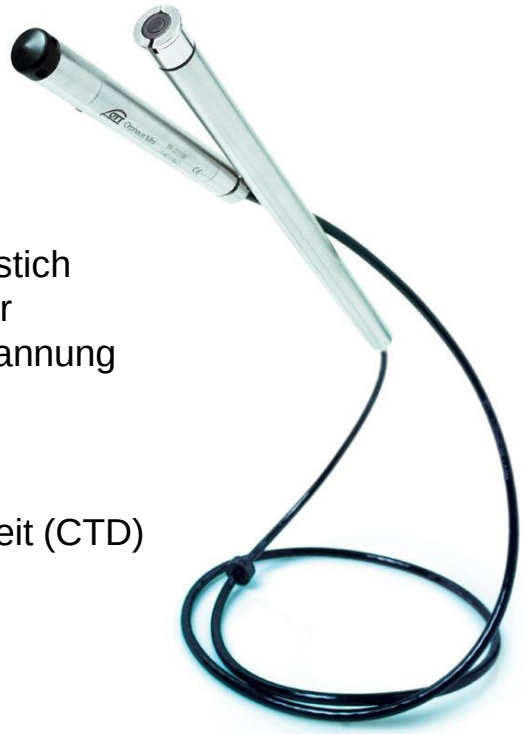

Parameter

– Pegel / Abstich
– Temperatur
– Batteriespannung

Optional

– Leitfähigkeit (CTD)

Einbau Orpheus Mini

Einfache Installation in Pegelrohre 1” oder größer
Bei Messstellen > 2” kann ohne Ausbau des Gerätes eine Kontrollmessung per Kabellichtlot durchgeführt werden

AAusleseeräte

OTT ecoLog 500

ecoLog 500

ecoLog 500 - Wichtigste Merkmale
Autarkes System für Rohreinbau ab 2”
Option der Kommunikation per FTP, HTTP, und SMS sowie Abruf
Batterien im Feld austauschbar
26 Ah Lithium DD-Batterien mit Standzeit bis zu 10 Jahre
Standzeit Alkaline Batterien > 2yrs (überall erhältlich!)
Externe Antenne optional
Wechsel von Batterien, SIM-Karte oder Trockenpatrone ohne Werkzeug
Trockenpatrone befindet sich im Schutzgehäuse
Speicherplatz für 500.000 Messwerte
Robuste, keramische Messzelle
Hohe Genauigkeit (± 0.05% FS)

Einbau

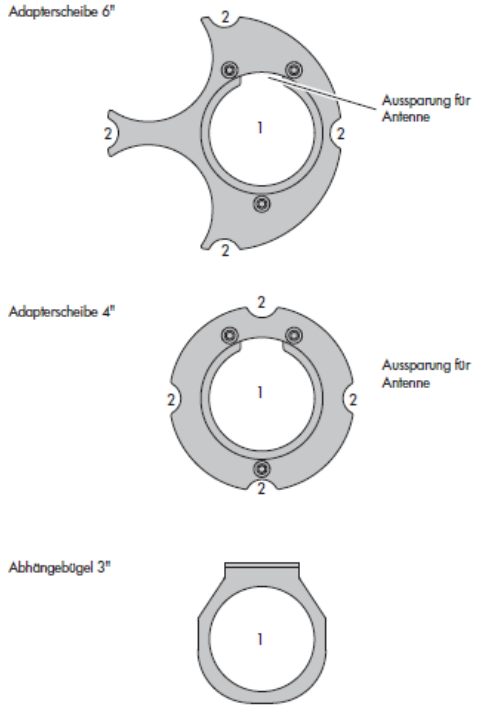

- Universeller Abhägenbügel
- Adapterscheibe verfügbar für
  - 3” Rohre
  - 4” Rohre
  - 5” Rohre
  - 6” Rohre

OTT eco Cap

Externe Antennen

Ab 4“ möglich

Externe Antennen

Nachrüstsatz verfügbar

Externe Antennen für Unterflur

Klebeantenne

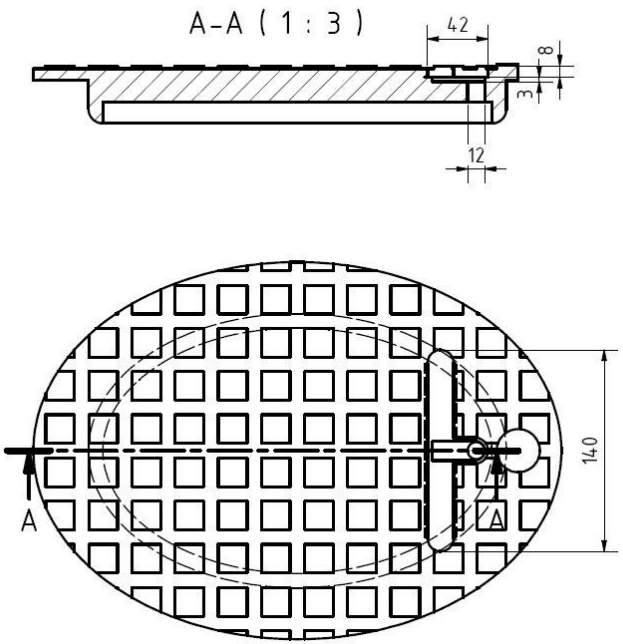

Wie Datenfernübertragung?

Datenfernübertragung	
Zeitfenster	Zentrale ruft Daten ab
SMS Datenübertragung	Messstelle versendet aktiv Daten
GPRS Datenübertragung	Messstelle versendet aktiv Daten
Fernkonfiguration	SMS Kommandos
Alarm Benachrichtigung	Grenzwerte

Das neue Konzept – Software als Dienstleistung

Messstelle **Server** **Internet** **Arbeitsplatz**

Ihr Nutzen

- Nur noch minimale EDV-Infrastruktur
- Wartungs- und Administrationsaufwand für Hard- und Software entfällt
- Zugriff von jedem Internetzugang der Welt möglich
- Kalkulierbare Kosten

Internetportal …

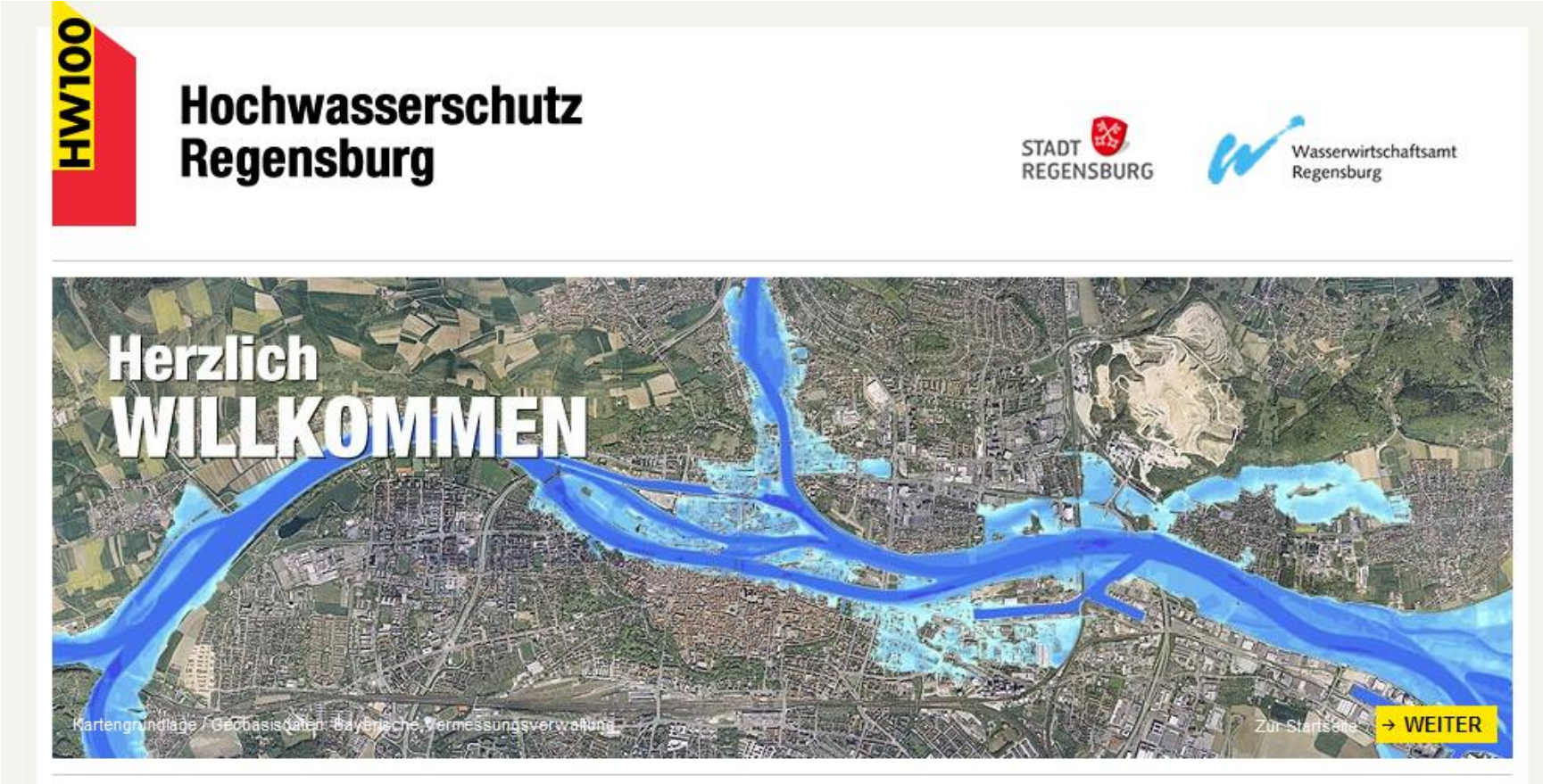

… mit OTT netView

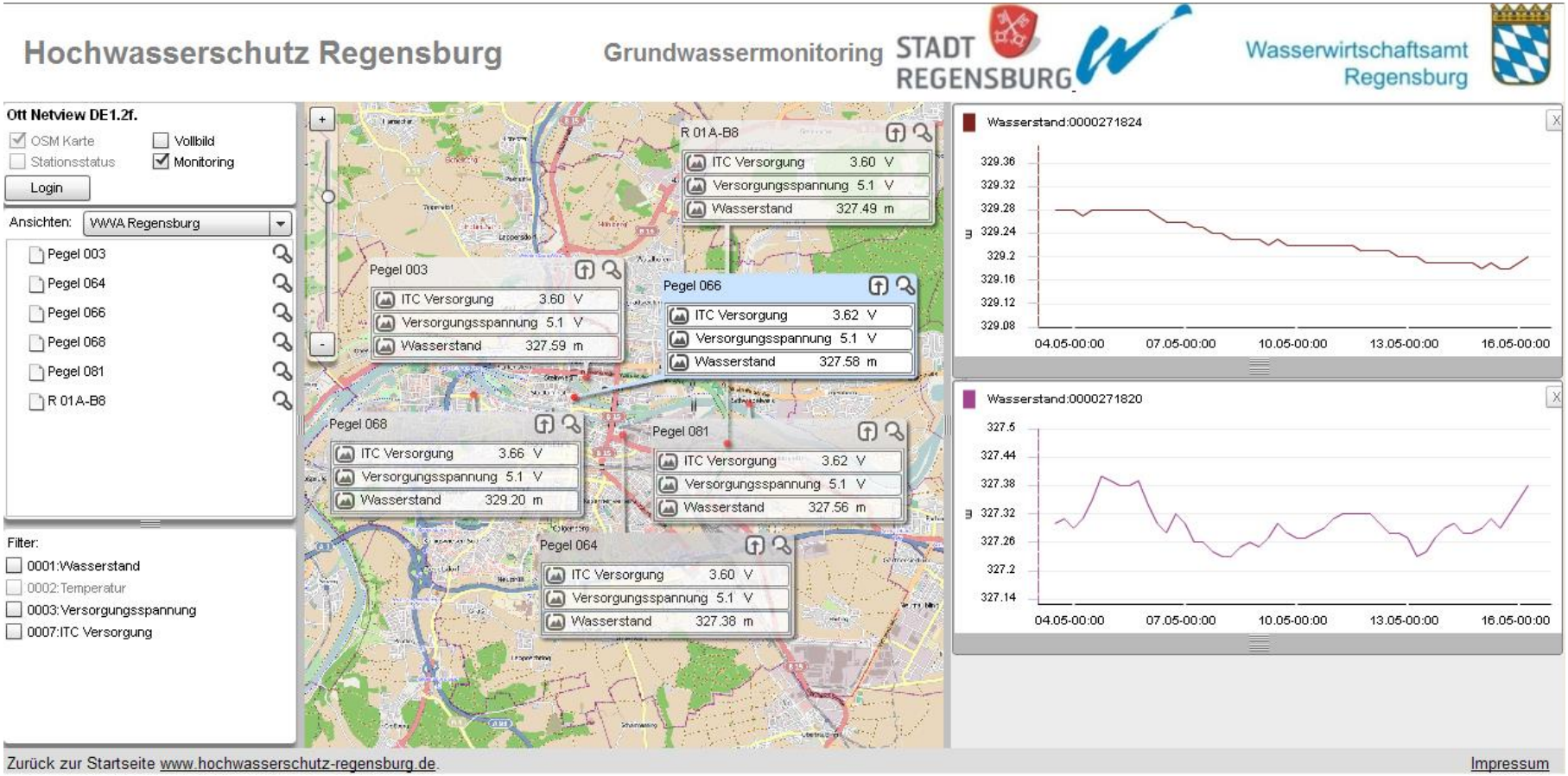

Geretsried Regensburg

Kontakt

OTT Hydromet GmbH

Tobias Menzel

tmenzel@ott.com

Ludwigstraße 16
87437 Kempten

Tel.: +49 - (0)831 5617 - 240
Fax: +49 - (0)831 5617 - 209
info@ott.com